組織・役員（令和8年7月1日現在）

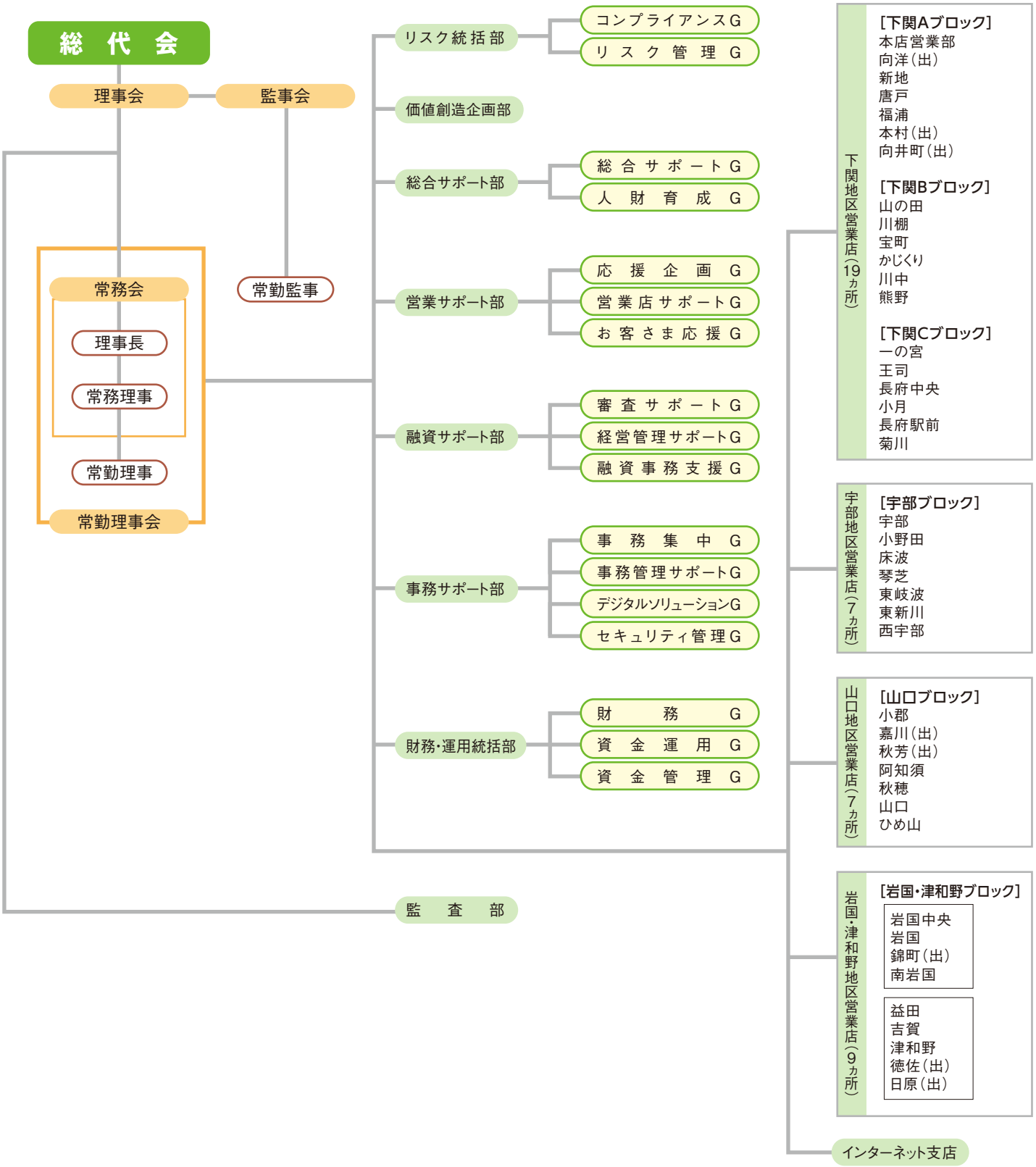

役員一覧

理事長 池上 弘	常勤理事 榮田 昭徳	理事 松尾 正(※1)	常勤監事 中村 徹
常務理事 成田 昌人(※1)	常勤理事 中山 利幸	理事 米田 亘宏(※1)	監事 野村 雅之(※2)
常務理事 田中 貴也	常勤理事 上野 潤一	理事 杉下 秀幸(※1)	監事 阪田 高則(※2)
常勤理事 河原 辰也	常勤理事 片岡 謙蔵	理事 井本 浩二(※1)	

※1 理事 成田昌人、松尾正、米田亘宏、杉下秀幸、井本浩二は信用金庫業界の「総代会の機能向上策等に関する業界申し合わせ」に基づく職員外理事です。
※2 監事 野村雅之、阪田高則は信用金庫法第32条第5項に定める員外監事です。